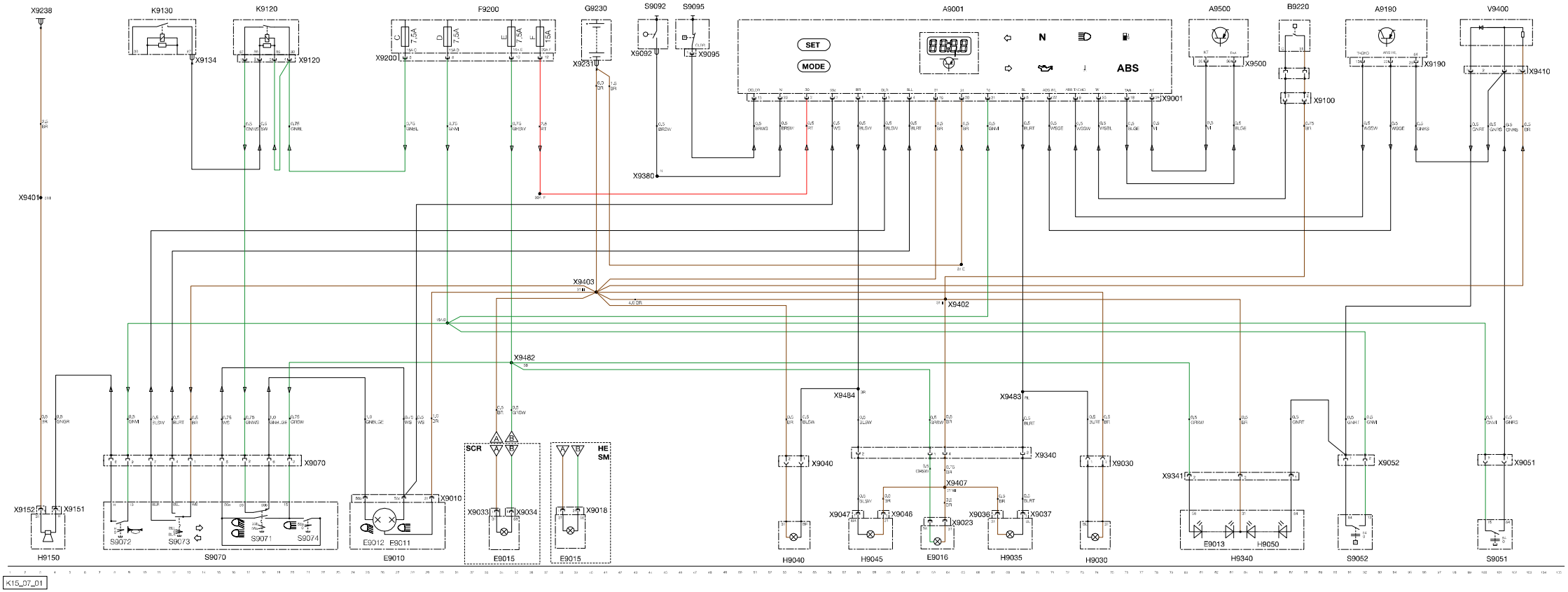G 650 Xchallenge, K15 Beleuchtung / Horn / Kombiinstrument mit ABS